POLSKI PRODUCENT SYSTEMÓW INSTALACYJNYCH

SiGMA-Li

www.sigmali.pl

ZŁOTY MEDAL 2014

System SiGMA-Li PP-R

System SiGMA-Li Premium

SiGMA-Li

SPIS TREŚCI

- O Firmie 1

NOWOŚĆ System Sigma-Li *Premium*

- Rura PE-RT/AL/PE-RT 2
- Rozdzielacze z tworzywa PP-GF 3-4
- Rozdzielacze mosiężne 5-6
- Szafki do rozdzielaczy 7
- Akcesoria, części zamienne 8-11

System Sigma-Li PP-R

- Rury PP-R 12-13
- Kształtki Całoplastikowe 14-16
- Kształtki Gwintowane 17-19
- Zawory 20
- Elementy Specjalne 21-23
- Śrubunki 24
- Narzędzia do PP 25-26
- Kontakt 27
- Notatki 28-29

O Firmie

Firma SIGMA - Li powstała w 1995 roku , od początku swojego istnienia specjalizuje się w produkcji wyrobów, które mają zastosowanie w instalacjach ciepłej i zimnej wody oraz centralnego ogrzewania. Obecnie posiadamy trzy hale produkcyjne w Goleszowie oraz nowoczesny magazyn handlowy w Ustroniu, zatrudniamy ponad 100 osób.

System **SiGMA-Li PP–R** jest rozpoznawalny i doceniany za jakość na terenie całego kraju jak i zarówno zagranicą . W skład systemu wchodzą:

- rury jednorodne
- rury stabilizowane aluminium
- rury stabilizowane z włóknem szklanym
- kształtki i złączki z gwintem mosiężnym
- zawory kulowe/ grzybkowe/ podtynkowe
- profesjonalne narzędzia

Rozwój firmy od 18 lat ukierunkowany jest na kompleksowe zaspokajanie potrzeb swoich klientów, w związku z czym w 2013 roku wdrożyliśmy do produkcji nowy system **SiGMA-Li PREMIUM** ma on zastosowanie w c.o. płaszczyznowym i grzejnikowym. Obejmuje on takie produkty jak:

- rura PE-RT/AL/PE-RT
- rozdzielacze mosiężne
- rozdzielacze z tworzywa PP – GF
- szafki do rozdzielaczy

Nowoczesne w pełni zautomatyzowane linie produkcyjne, surowce od renomowanych Europejskich producentów, własne laboratorium, system zarządzania jakością ISO 9001:2008, wysoko wyspecjalizowana kadra to niewątpliwie atuty SiGMA – Li.

Profesjonalizm oraz wysoka jakość naszych wyrobów produkowanych wyłącznie w Polsce znalazło uznanie wielu wymagających klientów.

RURA PE-RT/AL/PE-RT

Przeznaczona jest głównie do instalacji ogrzewania podłogowego i grzejnikowego ale także przesyłu wody pitnej, instalacji chłodniczych,c.o., klimatyzacyjnych, przemysłowych oraz sprężonego powietrza.

Główne walory:

- odporność na korozję chemiczną i elektrochemiczną,
- mała wydłużalność termiczna
- niskie straty ciśnienia
- cicha praca instalacji,
- wysoka elastyczność
- wysoka trwałość i niezawodność,
- łatwość instalacji,
- higieniczność,
- wysoka, gwarantowana jakość

Parametry stosowania:
Tmax:95°C
Pmax:6 bar/10bar

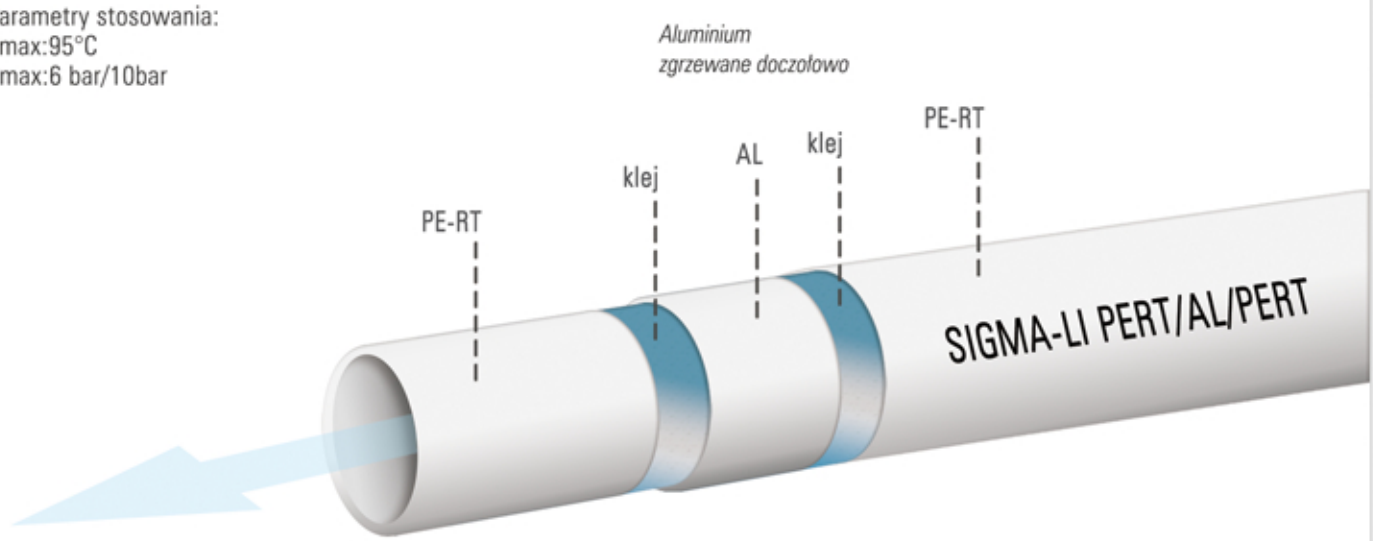

RURA PE-RT/AL/PE-RT

wymiar	j.m.	ilość w opakowaniu	nr katalogowy	waga kg
16x2.0	m	100	RP16-1	0,0953
16x2.0	m	200	RP16-2	0,0953

Rozdzielacze z tworzywa PP-GF

I Rozdzielacz z tworzywa z zaworami regulacyjno-odcinającymi

Liczba obwodów	j.m.	ilość w opakowaniu	nr katalogowy	wymiar w mm szer(H),wys.(H), głęb.(D)
2	szt.	1	RTZO-2	210x405x100
3	szt.	1	RTZO-3	265x405x100
4	szt.	1	RTZO-4	320x405x100
5	szt.	1	RTZO-5	375x405x100
6	szt.	1	RTZO-6	430x405x100
7	szt.	1	RTZO-7	485x405x100
8	szt.	1	RTZO-8	540x405x100
9	szt.	1	RTZO-9	595x405x100
10	szt.	1	RTZO-10	650x405x100
11	szt.	1	RTZO-11	705x405x100
12	szt.	1	RTZO-12	760x405x100

1) belka z tworzywa PP-GF x 2 z G ½
2) zawór regulacyjno-odcinający
3) odpowietrznik półałtomatyczny G 1/2 x 2
4) nypel redukcyjny nikiel G 1/2x3/4
5) zawór spustowy x 2
6) półśrubunek 1" x 2
7) termometr x 2
8) szelka stalowa cynkowana x 2

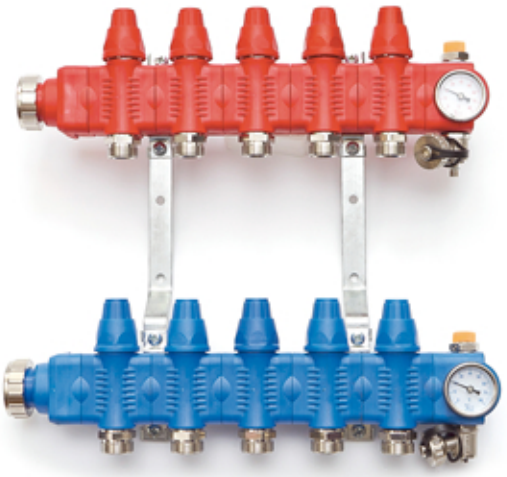

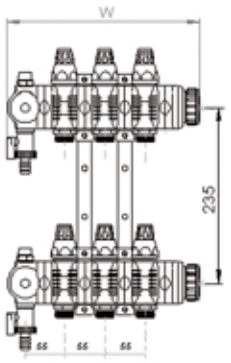

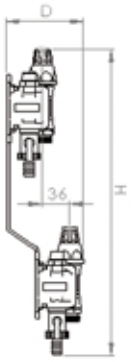

II Rozdzielacz z tworzywa z zaworami regulacyjno-odcinającymi i zaworami termostatycznymi

Liczba obwodów	j.m.	ilość w opakowaniu	nr katalogowy	wymiar w mm szer(H),wys.(H), głęb.(D)
2	szt.	1	RTZOZT-2	210x405x100
3	szt.	1	RTZOZT-3	265x405x100
4	szt.	1	RTZOZT-4	320x405x100
5	szt.	1	RTZOZT-5	375x405x100
6	szt.	1	RTZOZT-6	430x405x100
7	szt.	1	RTZOZT-7	485x405x100
8	szt.	1	RTZOZT-8	540x405x100
9	szt.	1	RTZOZT-9	595x405x100
10	szt.	1	RTZOZT-10	650x405x100
11	szt.	1	RTZOZT-11	705x405x100
12	szt.	1	RTZOZT-12	760x405x100

1) belka z tworzywa PP-GF x 2 z G 1/2
2) zawór regulacyjno-odcinający
3) zawór termostatyczny
4) odpowietrznik półałtomatyczny G 1/2 x 2
5) nypel redukcyjny nikiel G 1/2x3/4
6) zawór spustowy
7) półśrubunek 1" x 2
8) termometr x 2
9) szelka stalowa cynkowana x 2

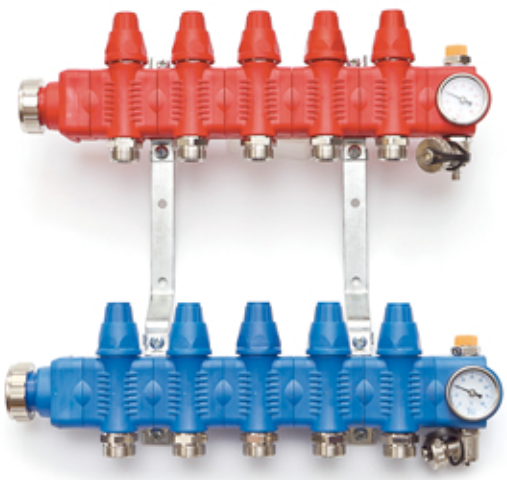

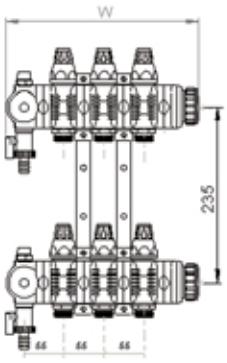

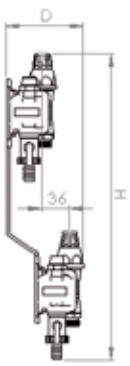

Rozdzielacze z tworzywa PP-GF

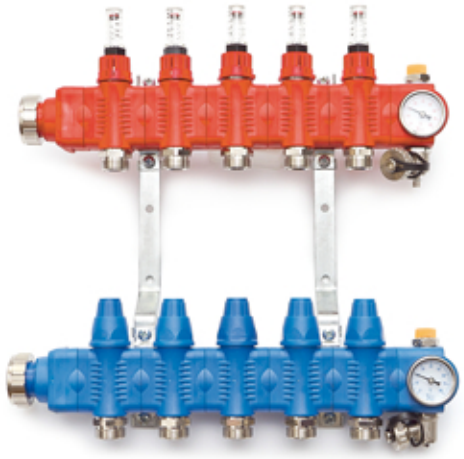

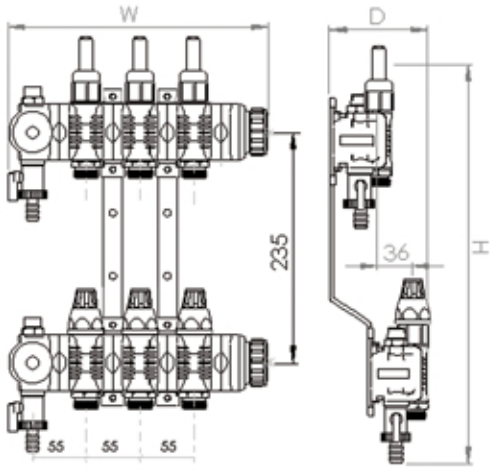

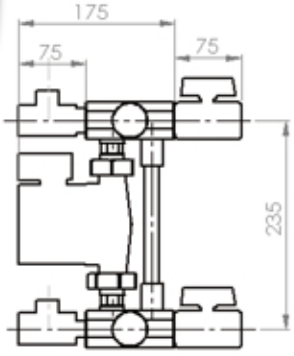

III Rozdzielacz z tworzywa z zaworami termostatycznymi i przepływomierzami

Liczba obwodów	j.m.	ilość w opakowaniu	nr katalogowy	wymiar w mm szer(H),wys.(H), głęb.(D)
2	szt.	1	RTZTP-2	210x405x100
3	szt.	1	RTZTP-3	265x405x100
4	szt.	1	RTZTP-4	320x405x100
5	szt.	1	RTZTP-5	375x405x100
6	szt.	1	RTZTP-6	430x405x100
7	szt.	1	RTZTP-7	485x405x100
8	szt.	1	RTZTP-8	540x405x100
9	szt.	1	RTZTP-9	595x405x100
10	szt.	1	RTZTP-10	650x405x100
11	szt.	1	RTZTP-11	705x405x100
12	szt.	1	RTZTP-12	760x405x100

1) belka z tworzywa PP-GF x 2 z G 1/2
2) zawór termostatyczny
3) przepływomierz
4) odpowietrznik półautomatyczny nikiel G 1/2 x 2
5) nypel redukcyjny nikiel G 1/2 x 3/4
6) zawór spustowy x 2
7) półśrubunek 1" x 2
8) termometr x 2
9)szelka stalowa cynkowana x 2

Układ pompowy do rozdzielaczy z tworzywa PP-GF oraz mosiężnych

nr katalogowy	j.m.	ilość w opakowaniu
UPM	szt.	1

I Rozdzielacz mosiężny

Liczba obwodów	j.m.	ilość w opakowaniu	nr katalogowy	wymiar w mm szer(H),wys.(H), głęb.(D)
2	szt.	1	RM-2	109x325x87
3	szt.	1	RM-3	159x325x87
4	szt.	1	RM-4	209x325x87
5	szt.	1	RM-5	259x325x87
6	szt.	1	RM-6	309x325x87
7	szt.	1	RM-7	359x325x87
8	szt.	1	RM-8	409x325x87
9	szt.	1	RM-9	459x325x87
10	szt.	1	RM-10	509x325x87
11	szt.	1	RM-11	559x325x87
12	szt.	1	RM-12	609x325x87

1) belka mosiężna nikiel x 2 z G1/2
2) korek mosiężny nikiel G1"
3) szelka stalowa cynkowana x 2

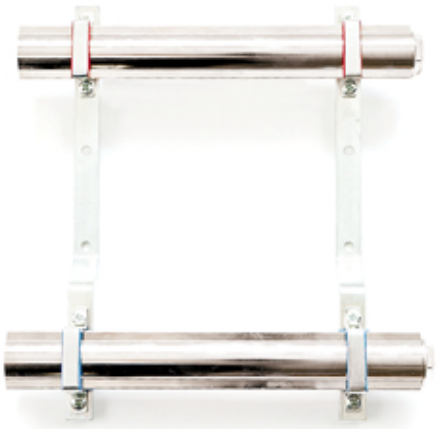

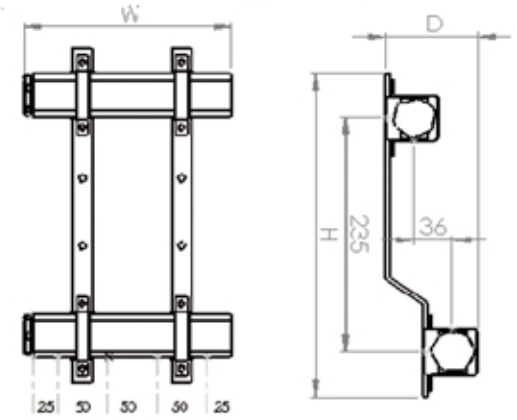

II Rozdzielacz mosiężny z zaworami regulacyjno - odcinającymi

Liczba obwodów	j.m.	ilość w opakowaniu	nr katalogowy	wymiar w mm szer(H),wys.(H), głęb.(D)
2	szt.	1	RMZO-2	159x346x87
3	szt.	1	RMZO-3	209x346x87
4	szt.	1	RMZO-4	259x346x87
5	szt.	1	RMZO-5	309x346x87
6	szt.	1	RMZO-6	359x346x87
7	szt.	1	RMZO-7	409x346x87
8	szt.	1	RMZO-8	459x346x87
9	szt.	1	RMZO-9	509x346x87
10	szt.	1	RMZO-10	559x346x87
11	szt.	1	RMZO-11	609x346x87
12	szt.	1	RMZO-12	659x346x87

1) belka mosiężna nikiel x 2 z G 1/2
2) zawór regulacyjno-odcinający
3) korek mosiężny nikiel G1
4) odpowietrznik półałtomatyczny nikiel G 1/2
5) nypel redukcyjny nikiel G 1/2 x 3/4
6) szelka stalowa cynkowana x 2

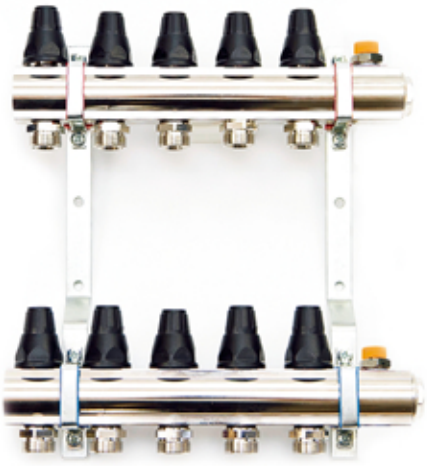

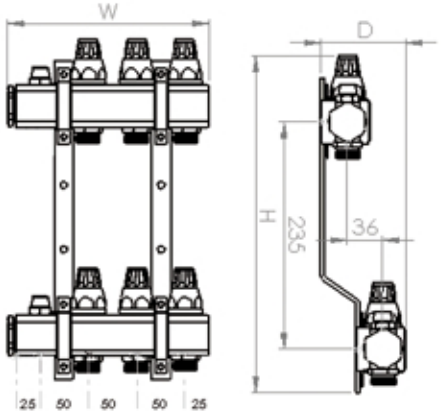

Rozdzielacze mosiężne

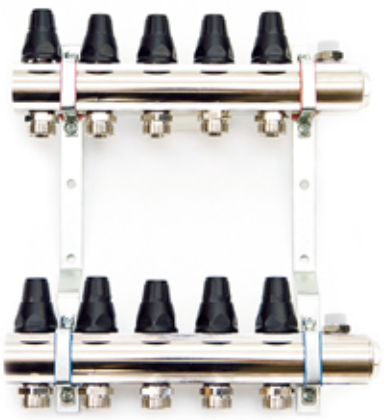

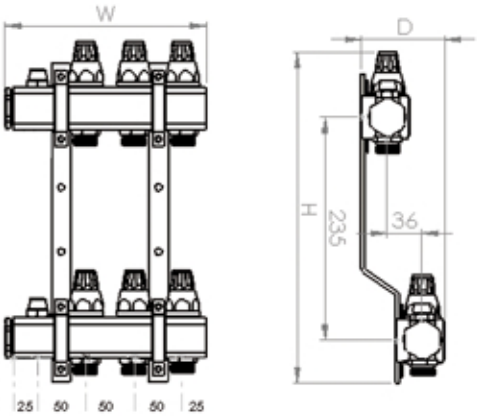

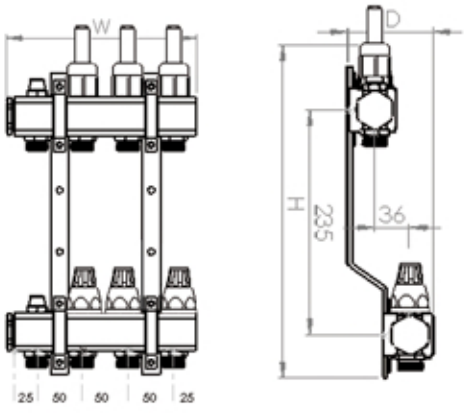

III Rozdzielacz mosiężny z zaworami regulacyjno - odcinającymi i termostatycznymi

Liczba obwodów	j.m.	ilość w opakowaniu	nr katalogowy	wymiar w mm szer(H),wys.(H), głęb.(D)
2	szt.	1	RMZOZT-2	159x346x87
3	szt.	1	RMZOZT-3	209x346x87
4	szt.	1	RMZOZT-4	259x346x87
5	szt.	1	RMZOZT-5	309x346x87
6	szt.	1	RMZOZT-6	359x346x87
7	szt.	1	RMZOZT-7	409x346x87
8	szt.	1	RMZOZT-8	459x346x87
9	szt.	1	RMZOZT-9	509x346x87
10	szt.	1	RMZOZT-10	559x346x87
11	szt.	1	RMZOZT-11	609x346x87
12	szt.	1	RMZOZT-12	659x346x87

1) belka mosiężna nikiel x 2 z G 1/2
2) zawór regulacyjno-odcinający
3) zawór termostatyczny
4) odpowietrznik półautomatyczny nikiel G 1/2
5) korek mosiężny nikiel G1"
6) nypel redukcyjny nikiel G 1/2 x 3/4
7) szelka stalowa cynkowana x 2

IV Rozdzielacz mosiężny z zaworami termostatycznymi i przepływomierzami

Liczba obwodów	j.m.	ilość w opakowaniu	nr katalogowy	wymiar w mm szer(H),wys.(H), głęb.(D)
2	szt.	1	RMZTP-2	159x346x87
3	szt.	1	RMZTP-3	209x346x87
4	szt.	1	RMZTP-4	259x346x87
5	szt.	1	RMZTP-5	309x346x87
6	szt.	1	RMZTP-6	359x346x87
7	szt.	1	RMZTP-7	409x346x87
8	szt.	1	RMZTP-8	459x346x87
9	szt.	1	RMZTP-9	509x346x87
10	szt.	1	RMZTP-10	559x346x87
11	szt.	1	RMZTP-11	609x346x87
12	szt.	1	RMZTP-12	659x346x87

1) belka mosiężna nikiel x 2 z G 1/2
2) zawór termostatyczny.
3) przepływomierz
4) odpowietrznik półautomatyczny nikiel G 1/2
5) korek mosiężny nikiel G 1"
6) nypel redukcyjny nikiel G 1/2 x 3/4
7) szelka stalowa cynkowana x 2

Szafki podtynkowe, nadtynkowe

Szafka podtynkowa

nr katalogowy	ilość sekcji	S1	S2	H	D
SZP-1	4	335	380	575 - 665	120 - 185
SZP-2	6	435	480	575 - 665	120 - 185
SZP-3	8	565	610	575 - 665	120 - 185
SZP-4	10	715	760	575 - 665	120 - 185
SZP-5	12	795	840	575 - 665	120 - 185

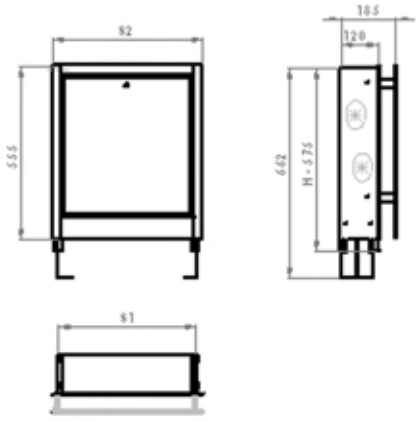

Szafka nadtynkowa

nr katalogowy	ilość sekcji	S1	S2	H	D
SZN-1	4	350	300	585	140
SZN-2	6	450	400	585	140
SZN-3	8	580	530	585	140
SZN-4	10	725	675	585	140
SZN-5	12	810	760	585	140

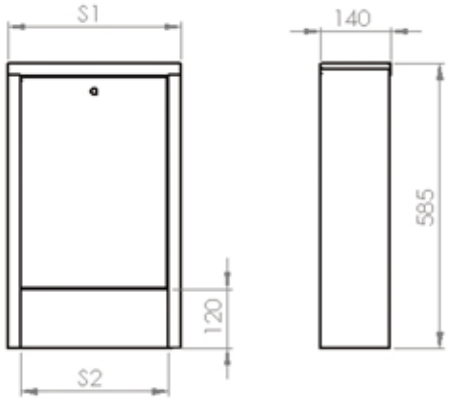

Akcesoria, części zamienne

Zawór do rozdzielacza PP-GF

nr katalogowy	wymiar	j.m.	ilość w opakowaniu
ZKR32	32	szt.	1

Eurokonus

nr katalogowy	wymiar	j.m.	ilość w opakowaniu
EK-16	G 3/4"x16x2	szt.	1

Nypel

nr katalogowy	wymiar	j.m.	ilość w opakowaniu
N	1/2"x G 3x4"	szt.	1

Przepływomierz z nyplem

nr katalogowy	wymiar	j.m.	ilość w opakowaniu
P	1/2"	szt.	1

Zawór regulacyjno-odcinający

nr katalogowy	wymiar	j.m.	ilość w opakowaniu
ZO	1/2"	szt.	1

Zawór termostatyczny

nr katalogowy	wymiar	j.m.	ilość w opakowaniu
ZT	1/2"	szt.	1

Odpowietrznik

nr katalogowy	wymiar	j.m.	ilość w opakowaniu
OP	1/2"	szt.	1

Siłownik termostatyczny

nr katalogowy	typ	j.m.	ilość w opakowaniu
ST	230V	szt.	1

Listwa do CO podłogowego

nr katalogowy	typ	j.m.	ilość w opakowaniu
LPC	230V	szt.	1

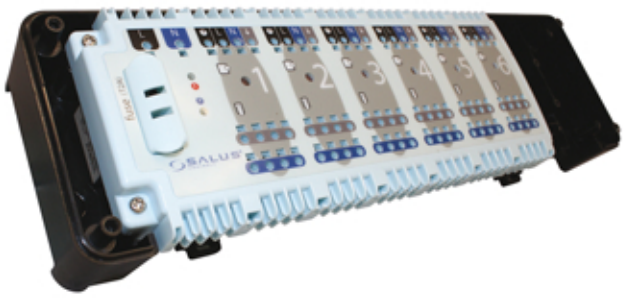

Akcesoria, części zamienne

Termostat pokojowy

nr katalogowy	typ	j.m.	ilość w opakowaniu
TP	230V	szt.	1
TPE	230V	szt.	1

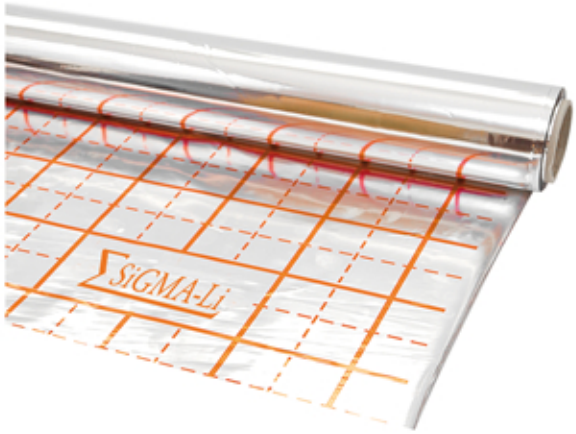

Folia do ogrzewania podłogowego

nr katalogowy	wymiar w mm	j.m.	ilość w opakowaniu
FP	1000	m	50

Szyna do ogrzewania podłogowego

nr katalogowy	wymiar w mm	j.m.	ilość w opakowaniu
SPO	16-18	m	100

Klips do szyny

nr katalogowy	wymiar w mm	j.m.	ilość w opakowaniu
KS-45	45	szt.	100

Klips do montażu ręcznego

nr katalogowy	wymiar w mm	j.m.	ilość w opakowaniu
KR-45	45	szt.	100
KR-60	60	szt.	100

Klips do takera

nr katalogowy	wymiar	j.m.	ilość w opakowaniu
KT-45	45	szt.	300
KT-60	60	szt.	300

Taker

nr katalogowy	j.m.	ilość w opakowaniu
T	szt.	1

Taśma brzegowa

nr katalogowy	wymiar	j.m.	ilość w opakowaniu
TB	8 x 150	m	25

RURY PP-R (TYP 3)

RURA PN 10 - 4 m

wymiar	j.m.	ilość w opakowaniu	nr katalogowy	waga kg
20 x 1,9	m	200	R 10204	0,11
25 x 2,3	m	100	R 10254	0,16
32 x 2,9	m	60	R 10324	0,27
40 x 3,7	m	40	R 10404	0,41
50 x 4,6	m	32	R 10504	0,64
63 x 5,8	m	20	R 10634	1,01
75 x 6,8	m	12	R 10754	1,42
90 x 8,2	m	8	R 10904	2,03

RURA PN 16 - 4 m

wymiar	j.m.	ilość w opakowaniu	nr katalogowy	waga kg
20 x 2,8	m	200	R 16204	0,15
25 x 3,5	m	100	R 16254	0,23
32 x 4,4	m	60	R 16324	0,37
40 x 5,5	m	40	R 16404	0,58
50 x 6,9	m	32	R 16504	0,90
63 x 8,6	m	20	R 16634	1,42
75 x 10,3	m	12	R 16754	2,01
90 x 12,3	m	8	R 16904	2,87

RURA PN 20 - 3 m

wymiar	j.m.	ilość w opakowaniu	nr katalogowy	waga kg
16 x 2,7	m	150	R 20163	0,11
20 x 3,4	m	150	R 20203	0,17
25 x 4,2	m	75	R 20253	0,27
32 x 5,4	m	45	R 20323	0,43
40 x 6,7	m	30	R 20403	0,67

RURA PN 20 - 4 m

wymiar	j.m.	ilość w opakowaniu	nr katalogowy	waga kg
16 x 2,7	m	100	R 20164	0,11
20 x 3,4	m	200	R 20204	0,17
25 x 4,2	m	100	R 20254	0,27
32 x 5,4	m	60	R 20324	0,43
40 x 6,7	m	40	R 20404	0,67
63 x 8,6	m	32	R 20504	1,05
63 x 10,5	m	20	R 20634	1,65
75 x 12,5	m	12	R 20754	2,34
90 x 15,0	m	8	R 20904	3,36

RURA STABI PN 25

wymiar	j.m.	ilość w opakowaniu	nr katalogowy	waga kg
16 x 2,7	m	100	RS 16	0,17
20 x 3,4	m	100	RS 20	0,21
25 x 4,2	m	100	RS 25	0,31
32 x 5,4	m	60	RS 32	0,47
40 x 6,7	m	40	RS 40	0,69
50 x 8,4	m	32	RS 50	1,04
63 x 10,5	m	20	RS 63	1,57
75 x 12,5	m	12	RS 75	2,25
90 x 15,0	m	8	RS 90	2,95

RURA STABI GLASS PN 20

wymiar	j.m.	ilość w opakowaniu	nr katalogowy	waga kg
20 x 2,8	m	100	RSG 20	0,16
25 x 3,4	m	100	RSG 25	0,24
32 x 4,4	m	60	RSG 32	0,38
40 x 5,5	m	40	RSG 40	0,61
50 x 6,9	m	24	RSG 50	0,90
63 x 8,6	m	16	RSG 63	1,44
75 x 10,3	m	12	RSG 75	1,98

KSZTAŁTKI CAŁOPLASTIKOWE

KOLANO 90⁰

wymiar	j.m.	ilość w opakowaniu	nr katalogowy	waga kg
16	szt.	50	K9016	0,01
20	szt.	200	K9020	0,02
25	szt.	100	K9025	0,02
32	szt.	50	K9032	0,05
40	szt.	25	K9040	0,08
50	szt.	10	K9050	0,14
63	szt.	5	K9063	0,29
75	szt.	5	K9075	0,44
90	szt.	2	K9090	0,78

KOLANO 45⁰

wymiar	j.m.	ilość w opakowaniu	nr katalogowy	waga kg
16	szt.	50	K4516	0,01
20	szt.	200	K4520	0,02
25	szt.	100	K4525	0,02
32	szt.	50	K4532	0,03
40	szt.	25	K4540	0,05
50	szt.	10	K4550	0,10
63	szt.	5	K4563	0,22
75	szt.	5	K4575	0,34
90	szt.	1	K4590	0,50

KOLANO NYPLOWE 90⁰

wymiar	j.m.	ilość w opakowaniu	nr katalogowy	waga kg
16	szt.	50	KN9016	0,01
20	szt.	200	KN9020	0,02
25	szt.	100	KN9025	0,03
32	szt.	50	KN9032	0,05

KOLANO NYPLOWE 45⁰

wymiar	j.m.	ilość w opakowaniu	nr katalogowy	waga kg
16	szt.	50	KN4516	0,01
20	szt.	200	KN4520	0,02
25	szt.	100	KN4525	0,02
32	szt.	50	KN4532	0,03

KOLANO REDUKCYJNE

wymiar	j.m.	ilość w opakowaniu	nr katalogowy	waga kg
20 x 16	szt.	50	KR2016	0,02
25 x 20	szt.	50	KR2520	0,03
32 x 25	szt.	25	KR3225	0,06

TRÓJNIK

wymiar	j.m.	ilość w opakowaniu	nr katalogowy	waga kg
16	szt.	50	T16	0,01
20	szt.	100	T20	0,02
25	szt.	100	T25	0,03
32	szt.	50	T32	0,06
40	szt.	25	T40	0,08
50	szt.	10	T50	0,17
63	szt.	5	T63	0,35
75	szt.	5	T75	0,50
90	szt.	2	T90	1,00

TRÓJNIK REDUKCYJNY

wymiar	j.m.	ilość w opakowaniu	nr katalogowy	waga kg
20 x 16	szt.	50	TR2016	0,02
25 x 16	szt.	50	TR2516	0,04
25 x 20	szt.	100	TR2520	0,03
32 x 16	szt.	50	TR3216	0,06
32 x 20	szt.	50	TR3220	0,05
32 x 25	szt.	50	TR3225	0,07
40 x 20	szt.	25	TR4020	0,08
40 x 25	szt.	25	TR4025	0,08
40 x 32	szt.	25	TR4032	0,09
50 x 20	szt.	10	TR5020	0,14
50 x 25	szt.	10	TR5025	0,13
50 x 32	szt.	10	TR5032	0,15
50 x 40	szt.	10	TR5040	0,14
63 x 20	szt.	5	TR6320	0,31
63 x 25	szt.	5	TR6325	0,33
63 x 32	szt.	5	TR6332	0,32
63 x 40	szt.	5	TR6340	0,35
63 x 50	szt.	5	TR6350	0,39
75 x 25	szt.	5	TR7525	0,39
75 x 32	szt.	5	TR7532	0,40
75 x 40	szt.	5	TR7540	0,43
75 x 50	szt.	5	TR7550	0,41
75 x 63	szt.	5	TR7563	0,44
90 x 50	szt.	2	TR9050	0,70
90 x 63	szt.	2	TR9063	0,79
90 x 75	szt.	2	TR9075	0,85

KSZTAŁTKI CAŁOPLASTIKOWE

ZAŚLEPKA

wymiar	j.m.	ilość w opakowaniu	nr katalogowy	waga kg
16	szt.	50	Z16	0,01
20	szt.	200	Z20	0,01
25	szt.	100	Z25	0,01
32	szt.	50	Z32	0,02
40	szt.	25	Z40	0,04
50	szt.	10	Z50	0,06
63	szt.	5	Z63	0,12
75	szt.	5	Z75	0,17
90	szt.	2	Z90	0,32

MUFA

wymiar	j.m.	ilość w opakowaniu	nr katalogowy	waga kg
16	szt.	50	M16	0,01
20	szt.	200	M20	0,01
25	szt.	100	M25	0,02
32	szt.	50	M32	0,03
40	szt.	25	M40	0,04
50	szt.	10	M50	0,80
63	szt.	5	M63	0,15
75	szt.	5	M75	0,21
90	szt.	2	M90	0,32

MUFA REDUKCYJNA

wymiar	j.m.	ilość w opakowaniu	nr katalogowy	waga kg
20 x 16	szt.	50	MR2016	0,01
25 x 20	szt.	50	MR2520	0,02
32 x 25	szt.	50	MR3225	0,03

REDUKCJA

wymiar	j.m.	ilość w opakowaniu	nr katalogowy	waga kg
20 x 16	szt.	50	R2016	0,01
25 x 16	szt.	50	R2516	0,01
25 x 20	szt.	200	R2520	0,01
32 x 20	szt.	50	R3220	0,02
32 x 25	szt.	50	R3225	0,02
40 x 20	szt.	25	R4020	0,02
40 x 25	szt.	25	R4025	0,02
40 x 32	szt.	25	R4032	0,03
50 x 32	szt.	10	R5032	0,04
50 x 40	szt.	10	R5040	0,05
63 x 40	szt.	5	R6340	0,08
63 x 50	szt.	5	R6350	0,11
75 x 40	szt.	5	R7540	0,10
75 x 50	szt.	5	R7550	0,11
75 x 63	szt.	5	R7563	0,15
90 x 50	szt.	5	R9050	0,17
90 x 63	szt.	2	R9063	0,16
90 x 75	szt.	2	R9075	0,19

KOLANO GW

wymiar	j.m.	ilość w opakowaniu	nr katalogowy	waga kg
16 x 1/2	szt.	50	KW1612	0,06
20 x 1/2	szt.	50	KW2012	0,05
20 x 3/4	szt.	50	KW2034	0,10
25 x 1/2	szt.	50	KW2512	0,06
25 x 3/4	szt.	50	KW2534	0,10
32 x 3/4	szt.	50	KW3234	0,09

KOLANO GZ

wymiar	j.m.	ilość w opakowaniu	nr katalogowy	waga kg
16 x 1/2	szt.	50	KZ1612	0,07
20 x 1/2	szt.	50	KZ2012	0,07
20 x 3/4	szt.	50	KZ2034	0,08
25 x 1/2	szt.	50	KZ2512	0,08
25 x 3/4	szt.	50	KZ2534	0,09
32 x 3/4	szt.	50	KZ3234	0,11
32 x 1	szt.	50	KZ3234	0,14

KOLANO GW Z WIESZAKIEM

wymiar	j.m.	ilość w opakowaniu	nr katalogowy	waga kg
16 x 1/2	szt.	50	KWW1612	0,07
20 x 1/2	szt.	50	KWW2012	0,06
25 x 1/2	szt.	50	KWW2512	0,07
25 x 3/4	szt.	50	KWW2534	0,10

KOLANO GZ Z WIESZAKIEM

wymiar	j.m.	ilość w opakowaniu	nr katalogowy	waga kg
16 x 1/2	szt.	50	KZW1612	0,08
20 x 1/2	szt.	50	KZW2012	0,08
25 x 1/2	szt.	50	KZW2512	0,08
25 x 3/4	szt.	50	KZW2534	0,11

KSZTAŁTKI GWINTOWANE

TRÓJNIK GW

wymiar	j.m.	ilość w opakowaniu	nr katalogowy	waga kg
16 x 1/2	szt.	50	TW1612	0,07
20 x 1/2	szt.	50	TW2012	0,06
20 x 3/4	szt.	50	TW2034	0,10
25 x 1/2	szt.	50	TW2512	0,10
25 x 3/4	szt.	50	TW2534	0,10
32 x 3/4	szt.	50	TW3234	0,11

TRÓJNIK GZ

wymiar	j.m.	ilość w opakowaniu	nr katalogowy	waga kg
16 x 1/2	szt.	50	TZ1612	0,08
20 x 1/2	szt.	50	TZ2012	0,08
20 x 3/4	szt.	50	TZ2034	0,09
25 x 1/2	szt.	50	TZ2512	0,12
25 x 3/4	szt.	50	TZ2534	0,11
32 x 3/4	szt.	50	TZ3234	0,12

TRÓJNIK GW Z WIESZAKIEM

wymiar	j.m.	ilość w opakowaniu	nr katalogowy	waga kg
20 x 1/2	szt.	50	TWW2012	0,08

ZŁĄCZKA GW

wymiar	j.m.	ilość w opakowaniu	nr katalogowy	waga kg
16 x 1/2	szt.	50	ZW1612	0,04
20 x 1/2	szt.	50	ZW2012	0,05
20 x 3/4	szt.	50	ZW2034	0,07
25 x 1/2	szt.	50	ZW2512	0,05
25 x 3/4	szt.	50	ZW2534	0,08
32 x 3/4	szt.	25	ZW3234	0,14
32 x 1	szt.	25	ZW321	0,12
40 x 5/4	szt.	15	ZW4054	0,21
50 x 1 1/2	szt.	10	ZW50112	0,45
63 x 2	szt.	5	ZW632	0,78
75 x 2 1/2	szt.	5	ZW75212	1,22
90 x 3	szt.	2	ZW903	0,98

ZŁĄCZKA GZ

wymiar	j.m.	ilość w opakowaniu	nr katalogowy	waga kg
16 x 1/2	szt.	50	ZZ1612	0,06
20 x 1/2	szt.	50	ZZ2012	0,05
20 x 3/4	szt.	50	ZZ2034	0,09
25 x 1/2	szt.	50	ZZ2512	0,06
25 x 3/4	szt.	50	ZZ2534	0,09
25 x 1	szt.	50	ZZ2534	0,12
32 x 3/4	szt.	25	ZZ3234	0,18
32 x 1	szt.	25	ZZ321	0,15
40 x 5/4	szt.	15	ZZ4054	0,21
50 x 1 1/2	szt.	10	ZZ50112	0,46
63 x 2	szt.	5	ZZ632	0,69
75 x 2 1/2	szt.	5	ZZ75212	0,10
90 x 3	szt.	2	ZZ903	1,09

ZAWORY

ZAWÓR MO/PP

wymiar	j.m.	ilość w opakowaniu	nr katalogowy	waga kg
20	szt.	10	ZKM20	0,24
25	szt.	10	ZKM25	0,34
32	szt.	10	ZKM32	0,54

ZAWÓR GRZYBKOWY

wymiar	j.m.	ilość w opakowaniu	nr katalogowy	waga kg
20	szt.	20	ZG20	0,13
25	szt.	20	ZG25	0,21
32	szt.	10	ZG32	0,35

ZAWÓR PODTYNKOWY

wymiar	j.m.	ilość w opakowaniu	nr katalogowy	waga kg
20	szt.	2	ZP20	0,48
25	szt.	2	ZP25	0,51

KOMPLET NAŚCIENNY

wymiar	j.m.	ilość w opakowaniu	nr katalogowy	waga kg
20 x 1/2	szt.	20	KNA2012	0,23

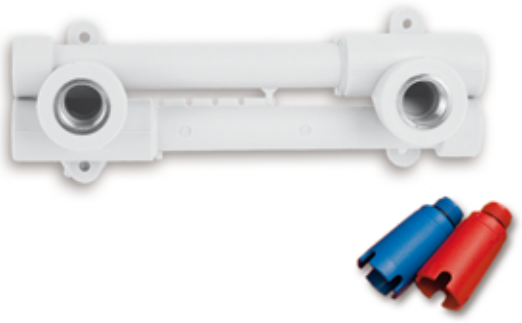

KOMPLET PODTYNKOWY POD UMYWALKĘ

wymiar	j.m.	ilość w opakowaniu	nr katalogowy	waga kg
20x1/2x100	szt.	10	KPU100	0,30

KOMPLET PODTYNKOWY

wymiar	j.m.	ilość w opakowaniu	nr katalogowy	waga kg
20 x 1/2 x 150	szt.	10	KPD2012	0,20
20 x 1/2 x 100	szt.	10	KPM2012	0,20

PODEJŚCIE POD GRZEJNIK

wymiar	j.m.	ilość w opakowaniu	nr katalogowy	waga kg
16	szt.	10	PG16	0,07
20	szt.	10	PG20	0,10

FILTR SKOŚNY

wymiar	j.m.	ilość w opakowaniu	nr katalogowy	waga kg
20	szt.	25	FS20	0,11
25	szt.	25	FS25	0,10

KOREK TYNKARSKI

wymiar	j.m.	ilość w opakowaniu	nr katalogowy	waga kg
1/2	szt.	100	KT12	0,015

KOREK TYNKARSKI Z ODPOWIETRZNIKIEM

wymiar	j.m.	ilość w opakowaniu	nr katalogowy	waga kg
1/2	szt.	40	KT012	0,030

PŁYTKA MONTAŻOWA - METAL

wymiar	j.m.	ilość w opakowaniu	nr katalogowy	waga kg
150	szt.	25	PMM150	0,06

PŁYTKA MONTAŻOWA - PLASTIK

wymiar	j.m.	ilość w opakowaniu	nr katalogowy	waga kg
150	szt.	50	PM150	0,06

MIJANKA

wymiar	j.m.	ilość w opakowaniu	nr katalogowy	waga kg
16	szt.	50	MI16	0,04
20	szt.	50	MI20	0,06
25	szt.	50	MI25	0,09
32	szt.	20	MI32	0,17

KOMPENSACJA PĘTLINOWA

wymiar	j.m.	ilość w opakowaniu	nr katalogowy	waga kg
16	szt.	10	KP16	0,09
20	szt.	10	KP20	0,12
25	szt.	10	KP25	0,25
32	szt.	10	KP32	0,47
40	szt.	5	KP32	0,89

UCHWYT POJEDYNCZY

wymiar	j.m.	ilość w opakowaniu	nr katalogowy	waga kg
20	szt.	200	U20	0,009
25	szt.	100	U25	0,009
32	szt.	100	U32	0,02
40	szt.	50	U40	0,01
50	szt.	50	U50	0,03
63	szt.	25	U63	0,04

ŚRUBUNKI

MUFA Z PÓŁŚRUBUNKIEM

wymiar	j.m.	ilość w opakowaniu	nr katalogowy	waga kg
16 x 1/2	szt.	50	MP1612	0,03
20 x 1/2	szt.	50	MP2012	0,04
20 x 3/4	szt.	25	MP2034	0,05
25 x 3/4	szt.	25	MP2534	0,06
25 x 1	szt.	25	MP251	0,08
32 x 1	szt.	25	MP321	0,11

ŚRUBUNEK GW

wymiar	j.m.	ilość w opakowaniu	nr katalogowy	waga kg
20 x 1/2	szt.	50	ŚW2012	0,06
25 x 3/4	szt.	50	ŚW2534	0,11
32 x 1	szt.	25	ŚW321	0,24

ŚRUBUNEK GZ

wymiar	j.m.	ilość w opakowaniu	nr katalogowy	waga kg
20 x 1/2	szt.	50	ŚZ2012	0,09
25 x 3/4	szt.	50	ŚZ2534	0,14
32 x 1	szt.	25	ŚZ321	0,24

PÓŁŚRUBUNEK GW

wymiar	j.m.	ilość w opakowaniu	nr katalogowy	waga kg
20 x 3/4	szt.	100	PW2034	0,04
25 x 1	szt.	100	PW251	0,06

HOLENDER

wymiar	j.m.	ilość w opakowaniu	nr katalogowy	waga kg
20	szt.	50	H20	0,06
25	szt.	50	H25	0,10

ZESTAW INSTALACYJNY MINI

moc	j.m.	wyposażenie	nr katalogowy	waga kg
1400 W	szt.	zgrzewarka ze stojakiem, nasadki grzewcze: 20, 25, 32, zestaw naprawczy, śruby mocujące, klucze, instrukcja montażu, walizka	Z1632	5,50

ZESTAW INSTALACYJNY MAXI

moc	j.m.	wyposażenie	nr katalogowy	waga kg
1400 W	szt.	zgrzewarka ze stojakiem, nasadki grzewcze: 20, 25, 32, 40, 50, 63 zdzieraki do rur stabi: 20/25, 32/40 zestaw naprawczy, śruby mocujące, klucze, instrukcja montażu, walizka	Z1663	7,50

ZGRZEWARKA

moc	j.m.	wyposażenie	nr katalogowy	waga kg
1400 W	szt.	Zgrzewarka + nasadka 20	ZG1400	1,90

NARZĘDZIA DO PP

ZDZIERAKI DO RUR STABI

wymiar	j.m.	ilość w opakowaniu	nr katalogowy	waga kg
16 / 20	szt.	1	ZS1620	0,15
20 / 25	szt.	1	ZS2025	0,19
25 / 32	szt.	1	ZS2532	0,23
32 / 40	szt.	1	ZS3240	0,31
50	szt.	1	ZS50	0,46
63	szt.	1	ZS63	0,51
75	szt.	1	ZS75	0,36
90	szt.	1	ZS90	0,70

NASADKI GRZEWCZE

wymiar	j.m.	ilość w opakowaniu	nr katalogowy	waga kg
16	szt.	1	NG16	0,07
20	szt.	1	NG20	0,09
25	szt.	1	NG25	0,13
32	szt.	1	NG32	0,20
40	szt.	1	NG40	0,30
50	szt.	1	NG50	0,42
63	szt.	1	NG63	0,64
75	szt.	1	NG75	1,06
90	szt.	1	NG90	1,30

NOŻYCE DO RUR

wymiar	j.m.	ilość w opakowaniu	nr katalogowy	waga kg
42	szt.	1	NS42	0,46
63	szt.	1	N63	1,30

dyrektor regionalny-zachód
szymonjaworski@sigmali.pl
kom. 509 033 915

dyrektor regionalny-wschód
maciejsarna@sigmali.pl
kom. 512 054 411

Wszystkie certyfikaty oraz pliki do pobrania ze strony **www.sigmali.pl**

Przedsiębiorstwo Produkcyjno-Usługowo-Handlowe
SIGMA-Li Spółka Jawna Wiejacha

Sprzedaż / Magazyn / Księgowość
43-450 Ustroń, ul. Katowicka 197
tel. 33 852 79 09, 33 852 79 11, fax. wew. 28
e-mail: sekretariat@sigmali.pl

Zakład Produkcyjny (Siedziba)
43-440 Goleszów, ul. Spółdzielcza 15c
tel. 33 852 79 10, fax. wew. 48

Oddział.
53-608 Wrocław, ul. Robotnicza 1a (brama 16)
tel.fax 71 341 82 93, kom. 601 746 845
email: sigmali-wroclaw@wp.pl